Канальный фанкойл GDUR-V-22

1. Описание

GDUR-V-22 - канальный фанкойл горизонтального типа с 2-х трубным теплообменником и фильтром EU-2. Корпус фанкойла окрашен порошковым методом (стандартный цвет - белый).

2. Чертеж

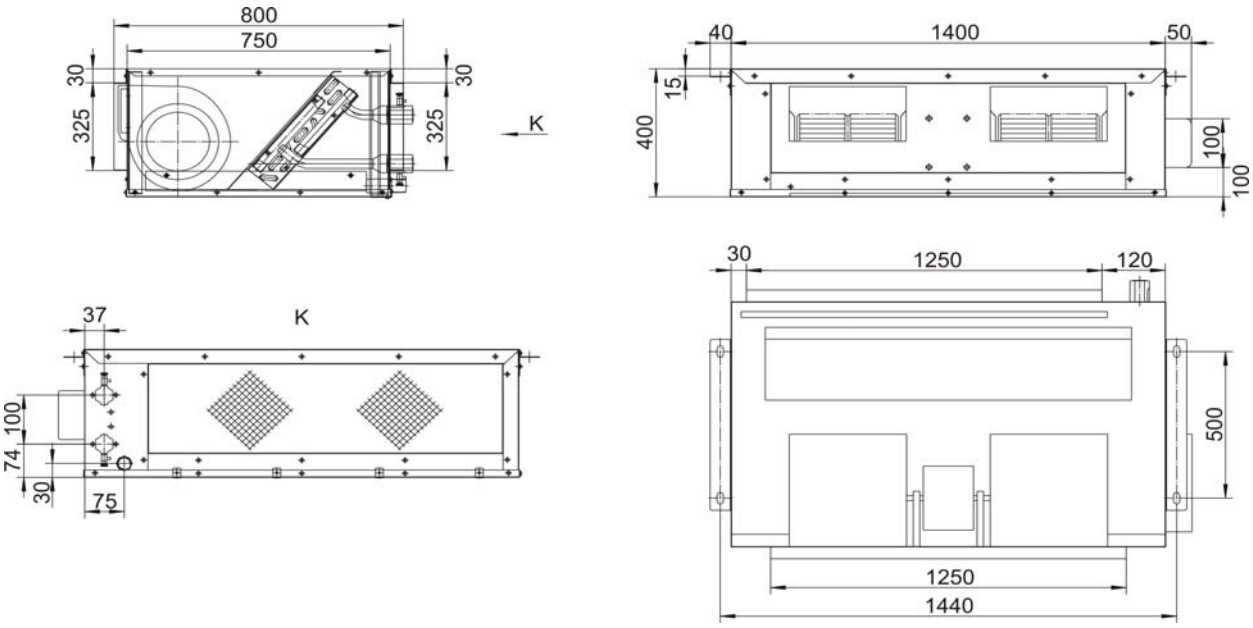

3. Технические характеристики

GDUR-V-22			
Расход воздуха	Высокая скорость, [м³/ч]	(H)	4450
	Средняя скорость, [м³/ч]	(S)	4017
	Низкая скорость, [м³/ч]	(L)	3340
Свободжный напор	С учетом фильтра [Па]		110
Мощность	Полная холодопроизводительность, [кВт]	(H)	24.3
		(S)	19.3
		(L)	16.7
	Явная холодопроизводительность [кВт]	(H)	16.6
		(S)	13.7
		(L)	12.2
	Теплопроизводительность [кВт]	(H)	35.5
		(S)	32.5
		(L)	28.3
	Расход воды [л/мин]		71.6
	Падение давления воды [кПа]		38.5
Уровень звукового давления	Высокая скорость, [дБ (А)]	(H)	73
	Средняя скорость, [дБ (А)]	(S)	68
	Низкая скорость, [дБ (А)]	(L)	64
Вентилятор	Количество		2
Электродвигатель	Электропитание		1ф ~ 220 В — 50 Гц / 60 Гц
	Потребляемая мощность [Вт]		832
Присоединительные размеры	Вход		вн. 3/4"
	Выход		вн. 3/4"
Наружные размеры	Высота, [мм]		400
	Ширина, [мм]		750
	Длинна, [мм]		1400
Вес	Без пленума		75

Указанные параметры определены при следующих технических условиях:

Холодопроизводительность: температура воздуха в помещении 27 °C (по сухому термометру) / 19,5 °C (по мокрому термометру);
Температура воды 7 °C / 12 °C (вход/выход).

Теплопроизводительность: температура воздуха в помещении 21 °C; температура воды 70 °C / 60 °C (вход/выход).

Параметры тепло/холодопроизводительности определены при равных значениях расхода воды.

Звуковая мощность определена испытаниями в шумовой лаборатории при фоновом уровне шума 17 дБ(А).

4. Рабочие характеристики

Охлаждение

Модель	Twi[°C]	Qw[л/м]	dpw[кПа]	Qa[m³/ч]	DB25°C WB17.8°C				DB27°C WB19°C			
					Pf [кВт]	Pfs [кВт]	Tad [°C]	Taw [°C]	Pf [кВт]	Pfs [кВт]	Tad [°C]	Taw [°C]
GDUR-V-22	5	5887	69.6	4451	28.5	17.7	13.4	10.8	31.8	19.3	14.4	11.5
		4578	16.1	4000	22	14.7	13	10.6	24.6	15.9	14	11.3
		3910	12.1	3320	18.9	13	12.6	10.6	21	14.2	13.5	11.2
	6	5144	53.7	4456	25.2	16.6	14.1	11.7	27.8	18.2	15	12.5
		4073	13.1	4011	19.6	13.8	13.7	11.6	21.8	15.1	14.5	12.3
		3425	9.5	3315	16.3	12.3	13.4	11.5	18.3	13.4	14	12.2
	7	4296	38.5	4454	21.4	15.5	14.8	12.7	23.9	17.3	15.6	13.5
		3478	10	4017	16.5	13.1	14.4	12.6	18.5	14.4	15.1	13.4
		3010	7.5	3340	14.2	11.6	14	12.4	16	12.8	14.5	13.2
	8	4013	35.2	4463	19	14.9	15.2	13.3	21.5	16.4	16.2	14.1
		2920	7.2	4004	13.6	12.4	14.8	13.1	15.5	13.5	15.6	14
		2560	5.6	3350	11.8	11	14.6	13	13.6	12	15	13.9
	9	3412	26.3	4456	15.4	13.6	16	14.2	18.1	15.4	16.8	14.9
		2306	4.7	4042	10.9	10.6	15.4	14	12.2	11.9	16	14.7
		2018	3.7	3330	9.7	9.4	15	13.8	10.7	10.5	15.3	14.6

Модель	Twi[°C]	Qw[л/м]	dpw[кПа]	Qa[m³/ч]	DB27°C WB19.5°C				DB29°C WB21.1°C			
					Pf [кВт]	Pfs [кВт]	Tad [°C]	Taw [°C]	Pf [кВт]	Pfs [кВт]	Tad [°C]	Taw [°C]
GDUR-V-22	5	5887	69.6	4451	33.3	18.8	14.6	11.7	38	20	15.9	12.7
		4578	16.1	4000	25.4	15.3	14	11.6	29.5	16.3	15.3	12.6
		3910	12.1	3320	21.7	13.8	13.5	11.5	24.9	14.7	14.8	12.5
	6	5144	53.7	4456	29.1	17.6	15.4	12.8	33.7	18.6	16.7	13.7
		4073	13.1	4011	22.6	14.5	14.9	12.7	26	15.5	16.2	13.5
		3425	9.5	3315	19	12.9	14.3	12.6	22.1	13.7	15.5	13.4
	7	4296	38.5	4454	24.3	16.6	16	14	29.2	17.5	17.4	14.8
		3478	10	4017	19.3	13.7	15.5	13.9	22.4	14.6	16.8	14.6
		3010	7.5	3340	16.7	12.2	14.8	13.8	19.3	13.1	16	14.5
	8	4013	35.2	4463	22.7	16.01	16.4	14.4	26.2	16.5	18	15.5
		2920	7.2	4004	16.2	12.9	15.8	14.2	18.8	13.9	17.3	15.3
		2560	5.6	3350	14.2	11.54	15.2	14.1	16.3	12.4	16.8	15.2
	9	3412	26.3	4456	19.3	15	17	15.2	22.6	15.7	18.5	16.3
		2306	4.7	4042	12.8	12.2	16.5	15.1	15.5	12.7	18	16.2
		2018	3.7	3330	11.2	10.8	16	15	14	11.1	17.3	16.1

Нагрев

Модель	Twi[°C]	Qw[л/м]	dpw[кПа]	Qa[m³/ч]	TAI 18°C		TAI 20°C		TAI 22°C		TAI 24°C	
					Pf [кВт]	Tad [°C]	Pf [кВт]	Tad [°C]	Pf [кВт]	Tad [°C]	Pf [кВт]	Tad [°C]
GDUR-V-22	40	1243	3	4480	15.3	27.8	14.5	29	12.5	30	11.2	31
		1020	0.9	4041	13.1	28	11.9	29.1	10.7	30.2	9.5	31.3
		900	0.7	3345	11.6	28.7	10.5	29.7	9.5	30.7	8.4	31.8
	50	2143	6	4491	26.4	35.8	25	36.8	23	37.8	21.5	38.7
		1886	2.8	4023	23.5	35.9	22	36.9	20.5	37.8	19.1	38.7
		1663	2.2	3350	20.6	37.1	19.4	37.9	18.1	38.8	16.8	39.6
	60	3043	12	4490	37.2	43.6	35.5	44.4	33.6	45.2	32	46
		2786	5.7	4017	34	44	32.5	45	30.8	45.7	29.2	46.5
		2426	4.4	3338	29.8	45.5	28.3	46.2	26.9	46.9	25.6	47.7
	70	3986	27	4490	48.9	51.6	46.5	52	45.1	53	43	53.7
		3660	9.2	4011	44.5	52.1	42.7	52.9	41	53.6	39.5	54.1
		3220	7.4	3339	39	54.1	37.6	54.8	36.1	55.4	34.7	55.8

Обозначения:

Twi — температура воды на входе [°C];
Qw — расход воды [л/мин];
dpw — падение давления [кПа];
Tai — температура воздуха на входе [°C];
Pf — полная холодопроизводительность [кВт];
Pfs — явная холодопроизводительность [кВт];
DB — температура по сухому термометру [°C];
WB — температура по влажному термометру [°C].

5. Аксессуары

Клапаны

	GVM-2220 - 2-х ходовой клапан (3/4") и привод GEA21220 **GVM-2320** - 3-х ходовой клапан (3/4") и привод GEA21220

Управление

	GR103DA — термостат с регулятором скорости вентилятора и 3-х ходового клапана (2-х трубная версия).
	GR107F — Термостат с регулятором скорости вентилятора. **GR107D** — термостат с регулятором скорости вентилятора и 3-х ходового клапана (2-х трубная версия).
	GR2003DA — электронный термостат с регулятором скорости вентилятора и 3-х ходового клапана (2-х трубная версия).
	GR2008DA-LT4 — электронный термостат с таймером, регулятором скорости вентилятора и 3-х ходового клапана (2-х трубная версия). **GR2008DA-RLT4** — электронный термостат с дистанционным управлением, таймером, регулятором скорости вентилятора и 3-х ходового клапана (2-х трубная версия). **GR-YK02** - пульт дистанционного управления
	GR2010DA-T74RL — электронный термостат с подсветкой дисплея,таймером на 7 дней, регулятором скорости вентилятора и 3-х ходового клапана (2-х трубная версия). **GR-YK02** - пульт дистанционного управления
	GR8001DA - беспроводной электронный термостат с подсветкой дисплея, таймером на 7 дней, регулятором скорости вентилятора и 3-х ходового клапана (2-х трубная версия)
	GR-YK02 - пульт дистанционного управления, работает с термостатами GR2008DA-RLT4 n GR2010DA-T74RL
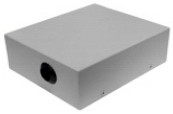	**GRQ**. Блок расширения применяется как переходная группа между термостатом и фанкойлами. С помощью блока расширения GRQ один термостат может управлять группой фанкойлов до 36 единиц.