Кассетные фэнкойлы YFCC Coanda Hydro

2-х и 4-х трубные системы

Диапазон холодопроизводительности от 0.9 кВт до 4.0 кВт

Благодаря уникальной конструкции диффузора, кассетные фэнкойлы серии YFCC подают поток воздуха с эффектом «коанда» (налипания воздушной струи на поверхность ограждения). Фэнкойлы предназначены для размещения в модулях подвесного потолка. За счет использования практичных и функциональных воздухозаборных и воздуховыпускных решеток воздух забирается снизу и подается параллельно потолку. За счет эффекта «коанда» обеспечивается отличная циркуляция воздуха внутри помещения. Все установки могут быть поставлены, оборудованные одним теплообменником (двухтрубные системы) и электрическим нагревателем или двумя теплообменниками (четырех трубные системы) с одним или двумя рядами труб.

Подача потока воздуха с эффектом «коанда»

Электронные регуляторы с проводным подключением

BR
Дистанционный переключатель выбора одной трех скоростей вращения вентилятора

TR
BR + электронный термостат и переключатель режима работы "лето/зима"

ATR
Автоматическая версия регулятора TR

DTR
Цифровой автоматический дистанционный контроллер

TMO 503 SV2
Цифровой Автоматический дистанционный контроллер, который должен быть смонтирован в стандартной настенной коробке.

DRC - DI
Центральный контроллер для управления работой до 60 терминалов.

Инфракрасный беспроводной пульт управления

Отличительные особенности

- Фэнкойлы подают поток воздуха с эффектом «коанда» (налипания воздушной струи на поверхность ограждения), что позволяет упростить и сделать дешевле монтаж
- Холодильная мощность от 0.9 до 4.0 кВт
- все модели предназначены для 2-х и 4-х трубных систем
- 3 типоразмера: 600 x 600, 600 x 1000 & 600 x 1200
- 2/3-х ходовые клапаны могут быть смонтированы на установке или поставлены отдельно для всех моделей
- Левостороннее и правостороннее (дополнительная опция) подключение линий воды
- Шесть скоростей вращения вентилятора (на заводе выполнено подключение на 3 фиксированные скорости)
- Дальнобойность воздушной струи до 7.6 метров (в режиме охлаждения) и 9.5 метров (в режиме нагрева)

Компьютерная программа подбора оборудования

Кассетные фэнкойлы YFCC Coanda Hydro

Диапазон холодопроизводительности от 0.9 кВт до 4.0 кВт

Технические характеристики

Модели – 2-х трубная система			YFCC 130	YFCC 140	YFCC 230	YFCC 240	YFCC 330	YFCC 340
Полная холодопроизводительность [кВт] 2-х трубные системы	(1)	Высокая	1.5	1.7	2.4	2.6	3.3	4.0
		Средняя	1.1	1.2	1.6	1.7	2.8	3.6
		Низкая	0.9	1.0	1.4	1.4	2.0	2.5
Холодопроизводительность по явному теплу [кВт] 2-х трубные системы	(1)	Высокая	1.2	1.3	1.8	1.9	2.5	3.0
		Средняя	0.8	0.9	1.2	1.2	2.1	2.6
		Низкая	0.7	0.7	1.0	1.0	1.4	1.8
Перепад давления в режиме охлаждения [кПа], 2-х трубные системы	(1)	Высокая	6.1	12.9	7.6	12.1	16.2	15.5
		Средняя	3.3	6.7	3.9	6.0	12.1	12.6
		Низкая	2.4	4.7	2.9	4.4	6.4	6.7
Теплопроизводительность – 2-х трубные системы [кВт]	(2)	Высокая	1.9	2.1	2.9	3.1	4.0	4.8
		Средняя	1.3	1.4	1.9	2.0	3.4	4.2
		Низкая	1.1	1.1	1.6	1.7	2.3	2.9
Перепад давления в режиме нагрева [кПа], 2-х трубные системы	(2)	Высокая	4.9	10.7	6.3	10.2	13.4	12.6
		Средняя	2.6	5.4	3.1	4.8	9.8	10.0
		Низкая	1.8	3.7	2.3	3.5	5.2	5.5
Расход воздуха[м3/час]		Высокая	280	280	380	380	540	620
		Средняя	180	180	240	240	440	540
		Низкая	140	140	200	200	290	360
Уровень звуковой мощности [дБ(А)I		Высокая	52	52	48	48	52	55
		Средняя	41	41	36	36	46	52
		Низкая	35	35	33	33	35	41
Уровень звукового давления [дБ(А)]	(4)	Высокая	43	43	39	39	43	46
		Средняя	32	32	27	27	37	43
		Низкая	26	26	24	24	26	32
Электропитание [В-ф-Гц]			230V/1ph/50Hz					
Потребляемая мощность [Вт]		макси	49	44	59	49	44	72
Размеры	Высота	мм	309	309	309	309	309	309
	Ширина	мм	592	592	592	592	592	592
	Глубина	мм	592	592	970	970	1 192	1 192

Модель -4 трубы			YFCC 130+1	YFCC 230+1	YFCC 330+1
Полная холодопроизводительность [кВт] 4-х трубные системы	(1)	Высокая	1.5	2.4	3.3
		Средняя	1.1	1.6	2.8
		Низкая	0.9	1.4	2.0
Холодопроизводительность по явному теплу [кВт] 4-х трубные системы	(1)	Высокая	1.2	1.8	2.5
		Средняя	0.8	1.2	2.1
		Низкая	0.7	1.0	1.4
Перепад давления в режиме охлаждения [кПа], 4-х трубные системы	(1)	Высокая	6.1	7.6	16.2
		Средняя	3.3	3.9	12.1
		Низкая	2.4	2.9	6.4
Теплопроизводительность – 4-х трубные системы [кВт] (3)	(3)	Высокая	1.5	2.4	3.3
		Средняя	1.1	1.7	2.9
		Низкая	0.9	1.5	2.1
Перепад давления в режиме нагрева [кПа], 4-х трубные системы	(3)	Высокая	3.6	2.0	4.3
		Средняя	2.1	1.2	3.4
		Низкая	1.6	0.9	2.0
Расход воздуха[м3/час]		Высокая	280	380	540
		Средняя	180	240	440
		Низкая	140	200	290
Уровень звуковой мощности [дБ(А)]		Высокая	52	48	52
		Средняя	41	36	46
		Низкая	35	33	35
Уровень звукового давления [дБ(А)]	(4)	Высокая	43	39	43
		Средняя	32	27	37
		Низкая	26	24	26
Электропитание [В-ф-Гц]			230V/1ph/50Hz		
Потребляемая мощность [Вт]		макси	49	44	59
Размеры	Высота	мм	309	309	309
	Ширина	мм	592	592	592
	Глубина	мм	592	970	1 192

(1) Температура в помещении 27°C по сухому термометру, 19°C по мокрому термометру – Температура воды 7/12 °C
(2) Температура в помещении 20°C – Температура воды на входе: 50°C
(3) Температура в помещении 20°C – Температура воды на входе:70/ 60°C
(4) Уровень звукового давления в помещении 100 м2, на расстоянии 1,5 метров и времени реверберации 0,3 секунд.
* Расход воды в режиме охлаждения указан в соответствии со стандартами EUROVENT и нормами UNI ENV 1397.

Производитель оставляет за собой право изменять технические данные устройств без предварительного уведомления.

Дополнительные опции и комплектующие YFCC / YFCC-ECM

Таблица совместимости возможных опций исполнения / Коды заказа

Модель (панель не включена в комплект)		YFCC 130	YFCC 140	YFCC 230	YFCC 240	YFCC 330	YFCC 340
Кассетный фэнкойл YFCC	2-х трубная система :	0064001K	0064011K	0064002K	0064012K	0064003K	0064013K
	4-х трубная система (+1).	0064021K	0064031K	0064022K	0064032K	0064023K	0064033K
	4-х трубная система (+2)	0064041K	-	0064042K	-	0064043K	-
Кассетный фэнкойл YFCC-ECM	2-х трубная система :	0064201K	0064211K	0064202K	0064212K	0064203K	0064213K
	4-х трубная система (+1).	0064221K	0064231K	0064222K	0064232K	0064223K	0064233K
	4-х трубная система (+2)	0064241K	-	0064242K	-	0064243K	-

Дополнительные опции (заводского монтажа)

Правостороннее подключение	Обратитесь в Johnson Controls		
Клапаны (220В Открыто/Закрыто) (заводской монтаж)			
3-х ходовой клапан + монтажный комплект для 2-х трубных моделей (заводской монтаж)	9066561		-
	-		9060471
3-х ходовой клапан + дополнительный теплообменник (заводской монтаж)	9060472		
2-х ходовой клапан + дополнительный теплообменник (заводской монтаж)	9060476	Обратитесь в Johnson Controls	
Регуляторы			
Инфракрасный пульт управления	9060175		
	9060166		

Дополнительные комплектующие (поставляются отдельно)

Клапаны (220Вольт, двухпозиционные)			
3-х ходовой клапан + монтажный комплект для 4-х трубных моделей (не смонтирован)	9066560		-
	-		9060474
3-х ходовой клапан + дополнительный теплообменник (не смонтирован)	9060475		
2-х ходовой клапан + дополнительный теплообменник (не смонтирован)	9060478	Обратитесь в Johnson Controls	
	9060479	Обратитесь в Johnson Controls	
Другие типы клапанов			
Другие типы клапанов	Обратитесь в Johnson Controls		
Регуляторы проводного подключения			
Дистанционный переключатель выбора одной из 3-х скоростей вращения BR	9060540		
Дистанционный переключатель выбора одной из 3-х скоростей вращения + электронный термостат и переключатель "лето/ зима" TR	9060541		
Автоматический переключатель выбора одной из 3-х скоростей вращения + электронный термостат и автоматический переключатель "лето/зима" - ATR	9060542		
Автоматический переключатель выбора одной из 3-х скоростей вращения + электронный термостат и автоматический переключатель "лето/зима" и жидкокристаллический дисплей DTR	9060521		
Автоматический переключатель скорости вращения с электронным термостатом – должен быть смонтирован в коробке настенного монтажа TMO-503-S	9060170		
Автоматический переключатель скорости вращения с электронным термостатом – должен быть смонтирован в коробке настенного монтажа TMO-503-SV2	9060172		
Выносной термостат с переключателем "лето/зима" (только для 2-х трубных систем)	9060174		
Регулятор плавного изменения скорости вращения вентилятора с электронным термостатом и переключателем "лето/зима" CRT-ECM	9066342E		
Силовой блок для регулятора CR-T-ECM, смонтирован на установке UPM-ECM	9066341		
Силовой блок для регулятора CR-T-ECM, не смонтирован на установе UPS-ECM	9066340		
Настенный регулятор (должен использоваться только с IR-ECM) ETN-ECM	3021232		
Ресивер REC-S	9079110		
Ресивер (подчиненный) для регулятора DTR RECD	9060139		
Термостат блокировки по низкой температуре TME	3021091		
Термостат блокировки по низкой температуре TMM	9053048		
Переключатель режимов CH 15-25	9053049		
Инфракрасные регуляторы и система Free			
Дистанционный инфракрасный регулятор – электронная плата НЕ СМОНТИРОВАНА на установке, только для версий CD - IRC-S	9060176		
Контроллер IRC-S (не смонтирован на установке) с регулятором ETN +/- 3%	9060167		
Дистанционный инфракрасный регулятор с ресивером (должен использоваться с IR-ECM), не смонтирован на установке RT03/ECM-S	9066327		
Плата регулирования смонтирована на установке IR-ECM-M	9066326		
Плата регулирования не смонтирована на установке IR-ECM-S	9066325		
Реле блокировки по низкой температуре CH	9079103		
Цифровой дистанционный регулятор для управления работой до 60 установок	9079102		
Maxinet	9079104		
Плата 8 реле для Maxinet	9079105		
Дистанционный регулятор FREE-COM	9060572		
Регулятор Free	9060571		
Электронная плата FREE-UPS – не смонтирована	9060570		
Датчик температуры FREE-SEN	9060573		
Реле блокировки по низкой температуре FREE-NTC	3021090		

Размеры

Диффузоры

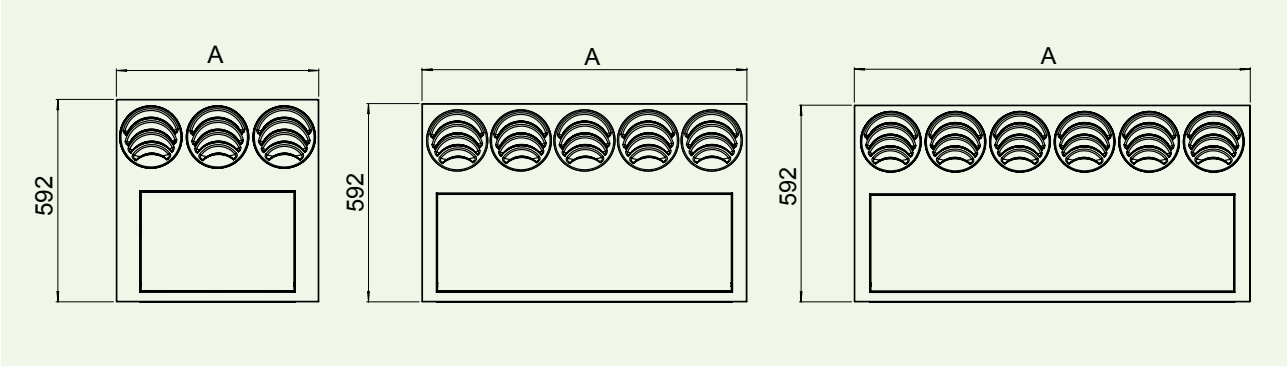

Все размеры указаны в мм. Рисунок не масштабирован

YFCC / YFCC-ECM 130 ... 340

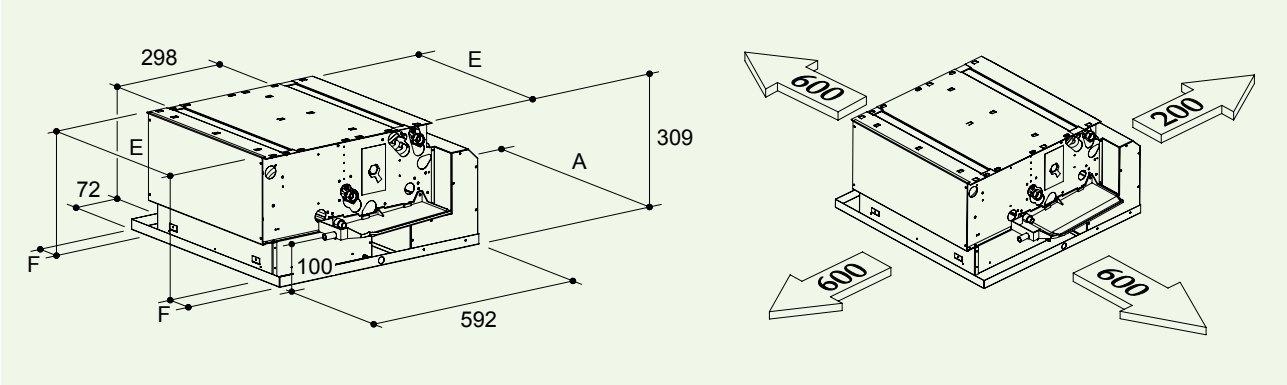

Все размеры указаны в мм. Рисунок не масштабирован.

Модель	130 / 140	230 / 240	330 / 340
A	592	970	1 192
E	454	884	1 099
F	78	43	46.5

Дальнобойность воздушной струи

C1 - Нагрев

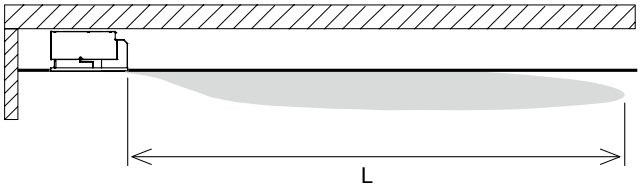

C2 - Охлаждение

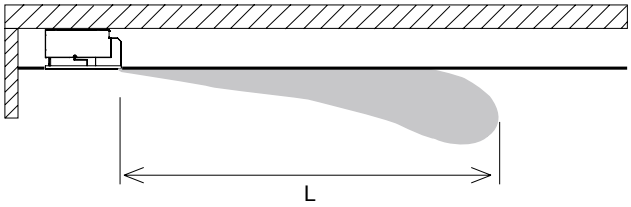

		YFCC 1						YFCC 2						YFCC 3					
Модель		1	2	3	4	5	6	1	2	3	4	5	6	1	2	3	4	5	6
Дально-бойность воздушной струи (м)	C1	3.8	4.5	5.8	6.3	6.8	7.2	4	5	6.1	7	8	9	4.5	5.2	6.3	7.5	8.8	9.5
	C2	3	3.6	4.6	5	5.4	5.7	3.2	4	4.8	5.6	6.4	7.2	3.6	4.1	5	6	7	7.6

Johnson Controls