O.ERRE

Крышные вентиляторы дымоудаления ТХР

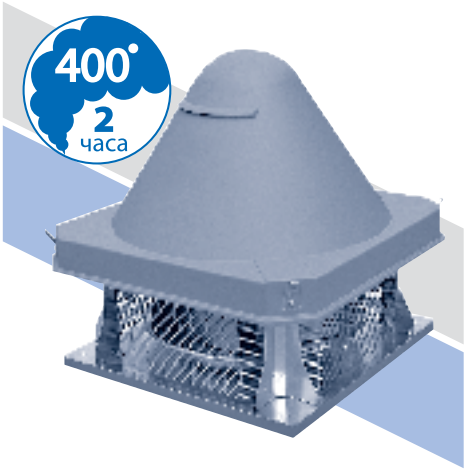

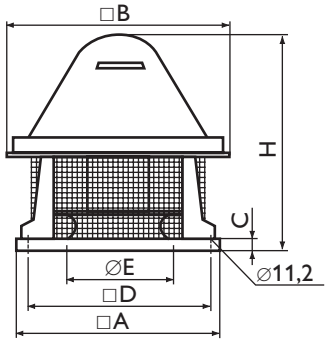

Крышные вентиляторы дымоудаления ТХР

Крышные вентиляторы дымоудаления ТХР предназначены для применения в системах вытяжной противодымной вентиляции административных, производственных, жилых и др. зданий, кроме категорий А и Б по НПБ 105-03. Перемещаемая среда не должна содержать взрывчатых веществ. Вентиляторы полностью соответствуют положениям Технического регламента о требованиях пожарной безопасности. Предел огнестойкости вентиляторов составляет 2 ч при температуре 400°С в соответствии с ГОСТ Р 53302-2009. Допускается применение вентиляторов в вытяжных системах общеобменной вентиляции, максимальная температура удаляемого воздуха не должна превышать 60°С.

Вентиляторы оснащены асинхронным двигателем с короткозамкнутым ротором, рабочим колесом с загнутыми назад лопатками и уплотнёнными подшипниками, что увеличивает срок их службы. Корпус вентиляторов выполнен из оцинкованной стали и защищен от атмосферных осадков пластиковой крышкой.

Вентиляторы выпускаются с горизонтальным выбросом воздуха. Выходные отверстия вентиляторов защищены решетками. Степень защиты электродвигателя IP 55.

Установка

Крышные вентиляторы должны устанавливаться только горизонтально.

Регулирование скорости

Регулирование скорости вентиляторов осуществляется с помощью частотного преобразователя.

Защита двигателя

Для обеспечения бесперебойной работы вентиляторы необходимо подключать к сети питания с использованием термозащитного автомата или модуля управления.

Аксессуары

Частотные преобразователи, модули управления и т. д.

Технические характеристики

Модель	Напряжение, В/Гц	Ном. мощн., Вт	Ток, А	Частота вращ., об/мин	Уровень шума, дБ(А)*	Размеры, мм						Вес, кг	Схема эл. подкл.
						□A	□B	C	□D	⌀E	H		
ТХР 6М 4р 400 2h	230/50	180	1,05	1400	66	400	470	40	350	250	520	20	7
ТХР 6Т 4р 400 2h	400/50	180	0,60	1400	66	400	470	40	350	250	520	20	8
ТХР 7М 4р 400 2h	230/50	250	1,40	1400	69	560	595	40	460	300	650	28	7
ТХР 7Т 4р 400 2h	400/50	250	0,82	1400	69	560	595	40	460	300	650	28	8
ТХР 8М 4р 400 2h	230/50	370	1,90	1400	70	560	595	40	460	350	650	34	7
ТХР 8Т 4р 400 2h	400/50	370	1,10	1400	70	560	595	40	460	350	650	34	8
ТХР 10М 4р 400 2h	230/50	750	3,40	1400	75	710	800	40	610	400	700	45	7
ТХР 10Т 4р 400 2h	400/50	750	1,80	1400	75	710	800	40	610	400	700	45	8
ТХР 12Т 6р 400 2h	400/50	750	2,20	900	71	900	1000	40	800	500	880	63	8
ТХР 14Т 6р 400 2h	400/50	1100	3,10	900	75	900	1000	45	800	550	910	85	8
ТХР 15Т 6р 400 2h	400/50	2200	5,40	900	80	900	1000	45	800	600	960	105	8
ТХР 18Т 6р 400 2h	400/50	3000	6,90	900	84	900	1000	45	800	600	960	120	8

* Уровень звукового давления на расстоянии 2,0 м, дБ(А).

1. TXP 6M 4p 400 2h
   TXP 6T 4p 400 2h
2. TXP 7M 4p 400 2h
   TXP 7T 4p 400 2h

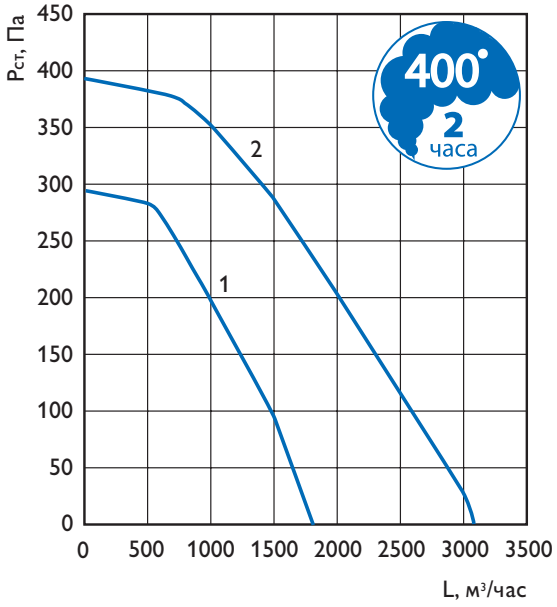

1. TXP 8M 4p 400 2h
   TXP 8T 4p 400 2h
2. TXP 10M 4p 400 2h
   TXP 10T 4p 400 2h

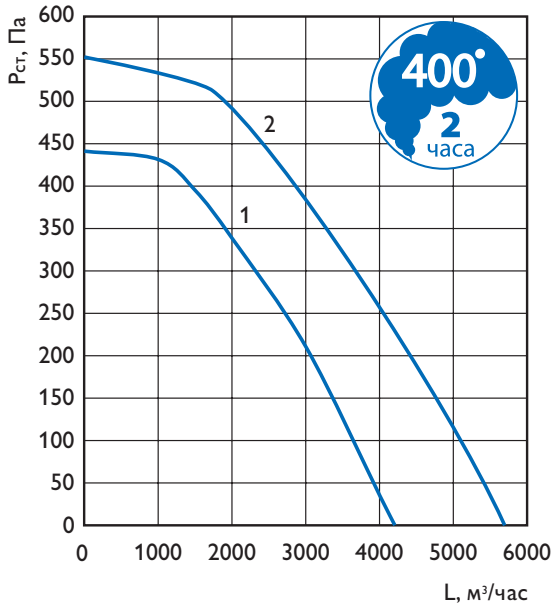

1. TXP 12T 6p 400 2h
2. TXP 14T 6p 400 2h

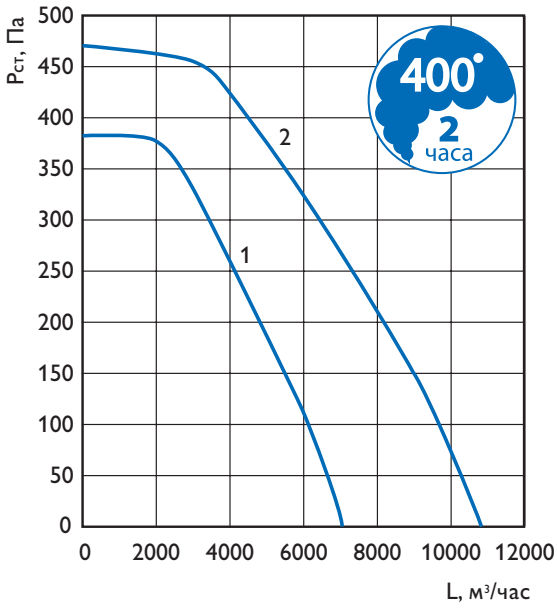

1. TXP 15T 6p 400 2h
2. TXP 18T 6p 400 2h

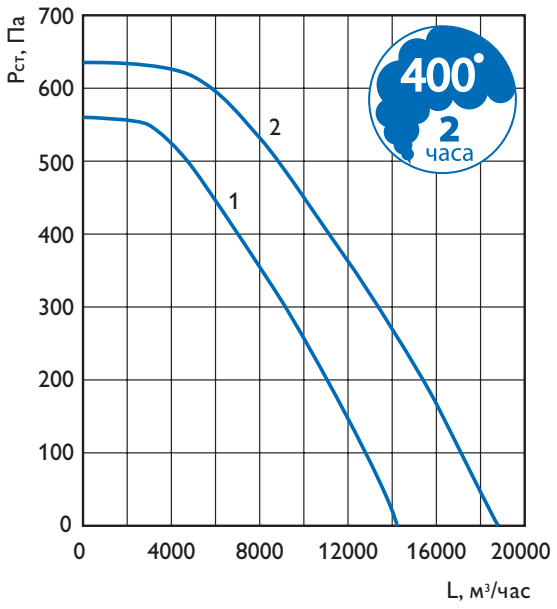

Монтаж

- Все вентиляторы поставляются полностью в собранном виде, готовые к подключению.
- Электрическое подключение и монтаж должны выполняться только квалифицированным персоналом в соответст вии с инструкцией по монтажу.
- Электрические параметры должны соответствовать спецификации на табличке вентилятора.
- Вся электропроводка и соединения должны быть выполнены в соответствии с правилами техники безопасности.
- Электрическое подключение должно выполняться в соответствии со схемой подключения, приведённой на клемм ной коробке, согласно маркировке клемм.
- При подключении вентиляторов к сети питания необходимо установить отдельную тепловую защиту.
- Вентиляторы должны быть заземлены.
- Вентиляторы должны быть смонтированы таким образом, чтобы имелся доступ для безопасного обслуживания.

Условия работы

- Вентиляторы не должны эксплуатироваться во взрывоопасных помещениях.
- Вентиляторы не допускается использовать для перемещения взрывчатых газов, пыли, сажи, муки и т. п.
- Вентиляторы предназначены для непрерывной работы. Не рекомендуется производить частое включение и выклю чение вентиляторов.

Обслуживание

Единственное требуемое обслуживание — очистка. Рекомендуется производить осмотр и очистку вентилятора каждые шесть месяцев непрерывной эксплуатации в системах общеобменной вентиляции для предотвращения дисбаланса или преждевременного выхода из строя.

- При использовании вентилятора в системах дымоудаления необходимо периодическое испытание вентилятора в составе системы производить не реже одного раза в 2 года или чаще, если это не указано в технико-эксплуатаци онной документации здания (см. п. 3.5 НОРМ ПОЖАРНОЙ БЕЗОПАСНОСТИ; ПРОТИВОДЫМНАЯ ЗАЩИТА ЗДАНИЙ И СООРУЖЕНИЙ; Методы приемосдаточных и периодических испытаний).

Перед обслуживанием убедитесь, что:

- Прекращена подача напряжения.
- Рабочее колесо вентилятора полностью остановилось.
- Двигатель и рабочее колесо полностью остыли.

При очистке вентилятора

- Не используйте агрессивные моющие средства, острые предметы и устройства, работающие под высоким давлением.
- Следите, чтобы не нарушилась балансировка рабочего колеса вентилятора, и отсутствовали его перекосы.
- В случае ненормально высокого шума работы вентилятора проверьте рабочее колесо на перекос.
- Подшипники, в случае повреждения, подлежат замене.

В случае неисправности

- Проверить, поступает ли напряжение на вентилятор.
- Отключить напряжение и убедиться, что рабочее колесо не заблокировано и не сработало устройство защиты двигателя.
- Если после проверки вентилятор не включается или срабатывает тепловая защита, свяжитесь с вашим поставщиком.
- В случае возврата вентилятора — очистить лопасти, двигатель и соединительные провода не должны иметь
- повреждений; обязательно наличие письменного описания неисправности — заявления.

Схемы подключения

Схема №7
~230 В, 1 фаза

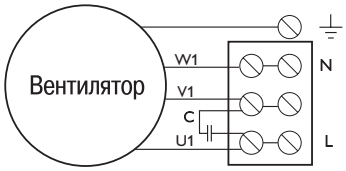
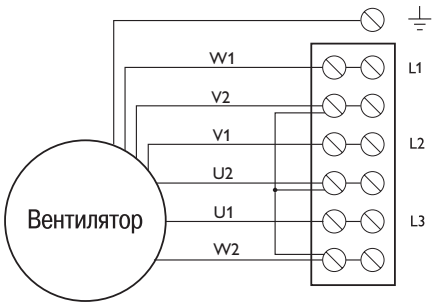
Схема №8
~400 В, 3 фазы